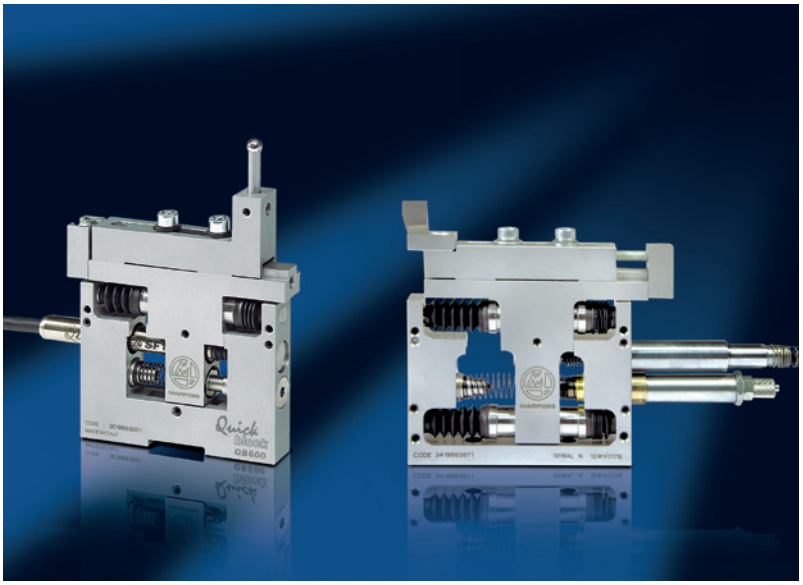

…la gamma completa di rinvii a guida parallela

Il Quick Block è un elemento di misura universale, dotato di guide lineari di alta precisione, per il controllo di diametri interni ed esterni e di distanze.
Grazie alla nuova versione con campo di misura 10 mm, la gamma è oggi completa e consente di soddisfare tutte le esigenze applicative dei clienti.

CARATTERISTICHE PRODOTTO

- Il prodotto, certificato IP65, è disponibile in due versioni:
  – con trasduttore integrato [campo di misura ±1 mm (±0.04”), ±5 mm (±0.2”)] di tipo LVDT o HBT compatibile con la totalità delle elettroniche presenti sul mercato;
  – come rinvio meccanico [range di misura ±3 mm (±0.12”), ±5 mm (±0.2”)] da utilizzare associato ad altri strumenti di misura con diametro di fissaggio di 8mm o 3/8” quali Red Crown e Quick Digit.
- Il modello con trasduttore integrato è disponibile anche in versione digitale, per il collegamento alla rete DigiCrown Marposs, e con connettore USB per l’utilizzo con elettroniche e PC industriali/commerciali presenti sul mercato.
- Ogni versione può essere fornita di attuazione pneumatica per facilitare il carico/scarico del pezzo. E’ inoltre disponibile un’ampia gamma di molle, di braccetti e di tastatori, che consentono di raggiungere qualsiasi posizione di misura mantenendo invariato il rapporto bracci.
- Installabile con asse di misura posizionabile in qualsiasi direzione nello spazio, ha un campo di riattrezzamento del supporto tastatore di 20 mm.
- Versione ±5 mm munita di doppia guida di diametro 5 mm e di un sistema di antirotazione a gabbia di sfere che garantisce un valore di range di ripetibilità (max-min) inferiore a 0,5 μm con tastatore in diretta. Per la versione ±5 mm è inoltre possibile scegliere tra uscita assiale o radiale dei cavi trasduttore e cilindro pneumatico.
- Particolarmente adatto come componente del prodotto Quick Set per applicazioni Post-Process con carico/scarico automatico dei pezzi. Tramite apposite interfacce può essere montato su due diversi squadri di supporto per la misura di diametri rispettivamente fino a 40 mm e fino a 90mm.
- Disponibile nella versione speciale con guida a coda di rondine compatibile con supporti e tastatori TESA.

Connettori

Quick Block utilizzato come componente del Quick Set

SPECIFICHE TECNICHE

Corsa totale	mm	6						10,6															
Campo di misura	mm	2						10															
Trasduttore		**LVDT**		**HBT Std. Marposs**		**HBT Std. Tesa**		**LVDT**								**HBT Std. Marposs**							
Precorsa	mm	1,1÷1,2						5,1÷5,2															
Fissaggio slitta supp. tastatore		Guida quadra				Coulisse		Guida quadra															
Sistema di guida		Gabbia a sfere						Gabbia a sfere															
Sistema di antirotazione		Grano di regolazione						Gabbia a sfere															
Ripetibilità	µm	<0,5						<0,5															
Forza di misura	N	1 (±20%) con molla std.						1,7 (±20%) con molla std.															
Deriva termica	µm/°C	<0,25						<0,25															
Attuazione*		S	PA	S	PA	S	PA	S		PA	PR	S		PA	PR	S		PA	PR	S		PA	PR
Uscita cavo**		A	A	A	A	A	A	A	R	A	R	A	R	A	R	A	R	A	R	A	R	A	R
Pressione di esercizio	bar	3÷6						3÷6															
Massa totale	g (N)	<260 (<2,548)						<260 (<2,548)															
Massa delle parti mobili	g (N)	100 (0,98)						110 (1,078)															
Temperatura di esercizio	°C	-10/+65						-10/+65															
Grado di protezione	movimento	IP65						IP40				IP65				IP40				IP65			
	trasduttore	IP65						IP65															
Lunghezza cavo	m	2						2															
Connettore		Lumberg SV50/6						Lumberg SV50/6															
Sensibilità specifica	mV/V/mm	230		73,75				115								29,5							
Accuratezza	µm	±MAX(1+|10·K|;|15·K|)***						±MAX(8+|3·K|;|8·K|)***															
Specifiche di calibrazione		3,5V RMS @7,5kHz con carico 1MΩ//360pF		3,5V RMS @7,5kHz con carico 2KΩ±0,1%				3,5V RMS @7,5kHz con carico 1MΩ//360pF								3,5V RMS @7,5kHz con carico 2KΩ±0,1%							
Codice d'ordine		3419883300	3419883305	3419883350	3419883355	3419883360	3419883365	3419883800	3419883801	3419883805	3419883806	3419883810	3419883811	3419883815	3419883816	3419883850	3419883851	3419883855	3419883856	3419883860	3419883861	3419883865	3419883866

*S=molla, PA=cilindro pneumatico assiale; PR=cilindro pneumatico radiale; **A=assiale; R=radiale;*** K=valore di lettura (mm)

QBH100 - QBF100 Std. Marposs

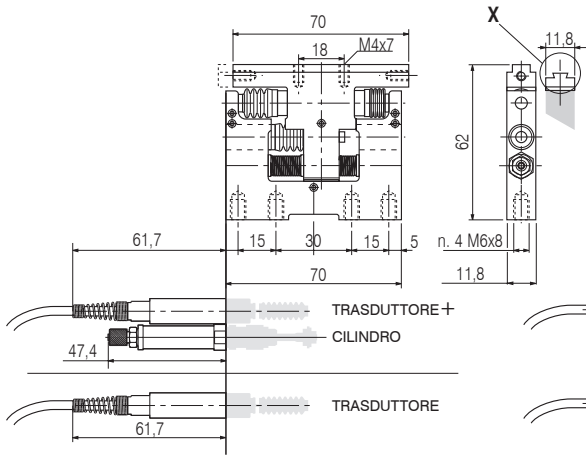

QB 600

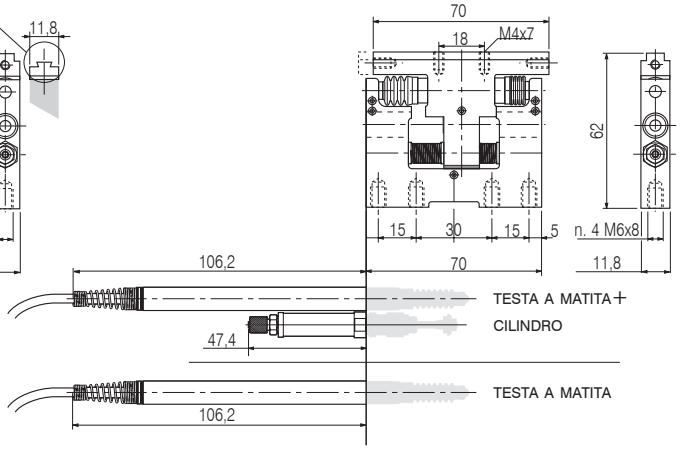

X= QBH100
STD. TESA

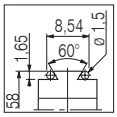

Dimensione valida per Red Crown 2, ingombri diversi con testa a matita differente.

<table>
<tr><td colspan="24">10,6</td><td colspan="6">10,6</td><td colspan="2">6</td></tr>
<tr><td colspan="24">10</td><td colspan="6">10</td><td colspan="2">Dip. della testa a matita</td></tr>
<tr><td colspan="8">HBT Sts. TESA</td><td colspan="8">DIGITALE</td><td colspan="8">USB</td><td colspan="8">SOLO RINVIO</td></tr>
<tr><td colspan="24">5,1÷5,2</td><td colspan="8">Dipende dalla testa a matita</td></tr>
<tr><td colspan="24">Guida quadra</td><td colspan="8">Guida quadra</td></tr>
<tr><td colspan="24">Gabbia a sfere</td><td colspan="8">Gabbia a sfere</td></tr>
<tr><td colspan="24">Gabbia a sfere</td><td colspan="6">Gabbia a sfere</td><td colspan="2">Grano di regolazione</td></tr>
<tr><td colspan="24"><0,5</td><td colspan="8"><0,5</td></tr>
<tr><td colspan="24">1,7 (±20%) con molla std.</td><td colspan="8">1,7 (±20%) con molla std.</td></tr>
<tr><td colspan="24"><0,25</td><td colspan="8"><0,25</td></tr>
<tr><td colspan="2">S</td><td>PA</td><td>PR</td><td colspan="2">S</td><td>PA</td><td>PR</td><td colspan="2">S</td><td>PA</td><td>PR</td><td colspan="2">S</td><td>PA</td><td>PR</td><td colspan="2">S</td><td>PA</td><td>PR</td><td colspan="2">S</td><td>PA</td><td>PR</td><td>S</td><td>PA</td><td>PR</td><td>S</td><td>PA</td><td>PR</td><td>S</td><td>PA</td></tr>
<tr><td>A</td><td>R</td><td>A</td><td>R</td><td>A</td><td>R</td><td>A</td><td>R</td><td>A</td><td>R</td><td>A</td><td>R</td><td>A</td><td>R</td><td>A</td><td>R</td><td>A</td><td>R</td><td>A</td><td>R</td><td>A</td><td>R</td><td>A</td><td>R</td><td></td><td></td><td></td><td></td><td></td><td></td><td></td><td></td></tr>
<tr><td colspan="24">3÷6</td><td colspan="8">3÷6</td></tr>
<tr><td colspan="24"><260 (<2,548)</td><td colspan="8"><260 (<2,548)</td></tr>
<tr><td colspan="24">110 (1,078)</td><td colspan="6">100 (0,98)</td><td colspan="2">95 (0,931)</td></tr>
<tr><td colspan="24">-10/+65</td><td colspan="8">-10/+65</td></tr>
<tr><td colspan="4">IP40</td><td colspan="4">IP65</td><td colspan="4">IP40</td><td colspan="4">IP65</td><td colspan="4">IP40</td><td colspan="4">IP65</td><td colspan="3">IP40</td><td colspan="3">IP65</td><td colspan="2">IP65</td></tr>
<tr><td colspan="24">IP65</td><td colspan="8">IP65</td></tr>
<tr><td colspan="24">2</td><td colspan="8">Dipende dalla testa a matita</td></tr>
<tr><td colspan="8">Lumberg SV50/6</td><td colspan="8">Lumberg 0332/06</td><td colspan="8">Standard USB</td><td colspan="8">Dipende dalla testa a matita</td></tr>
<tr><td colspan="8">29,5</td><td colspan="8">-</td><td colspan="8">-</td><td colspan="8">Dipende dalla testa a matita</td></tr>
<tr><td colspan="8">±MAX(8+|3·K|;|8·K|)***</td><td colspan="8">±(1,2+K·2)***</td><td colspan="8">±(1,2+K·2)***</td><td colspan="8">Dipende dalla testa a matita</td></tr>
<tr><td colspan="8">3V RMS @13kHz
con carico
2KΩ±0,1%</td><td colspan="8">-</td><td colspan="8">-</td><td colspan="6">-</td><td colspan="2">-</td></tr>
<tr><td>3419883900</td><td>3419883901</td><td>3419883905</td><td>3419883906</td><td>3419883910</td><td>3419883911</td><td>3419883915</td><td>3419883916</td><td>3419883970</td><td>3419883971</td><td>3419883975</td><td>3419883976</td><td>3419883980</td><td>3419883981</td><td>3419883985</td><td>3419883986</td><td>3419883972</td><td>3419883973</td><td>3419883977</td><td>3419883978</td><td>3419883982</td><td>3419883983</td><td>3419883987</td><td>3419883989</td><td>3019883711</td><td>3019883712</td><td>3019883714</td><td>3019883721</td><td>3019883722</td><td>3019883724</td><td>3019883001</td><td>3019883002</td></tr>
</table>

QB1000 • QBH1000 Std. Marposs - QBH1000 Std. Tesa - QBF1000 - DB1000 - UB1000

Uscita **assiale** cavi trasduttore/cilindro

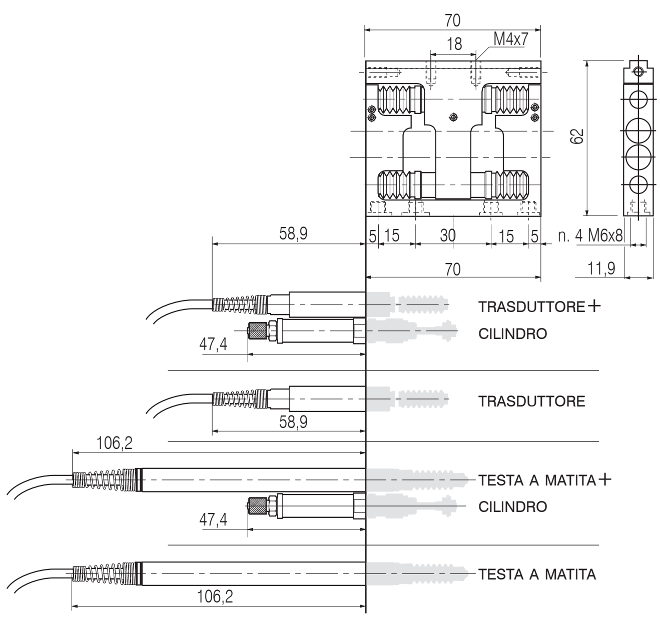

QB1000 • QBH1000 Std. Marposs - QBH1000 Std. Tesa - QBF1000 - DB1000 - UB1000

Uscita **radiale** cavi trasduttore/cilindro

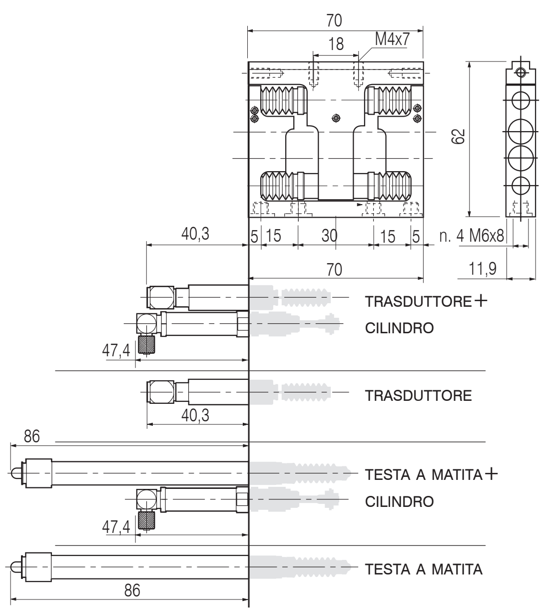

Dimensione valida per Red Crown 2,
ingombri diversi con testa a matita differente.

ACCESSORI

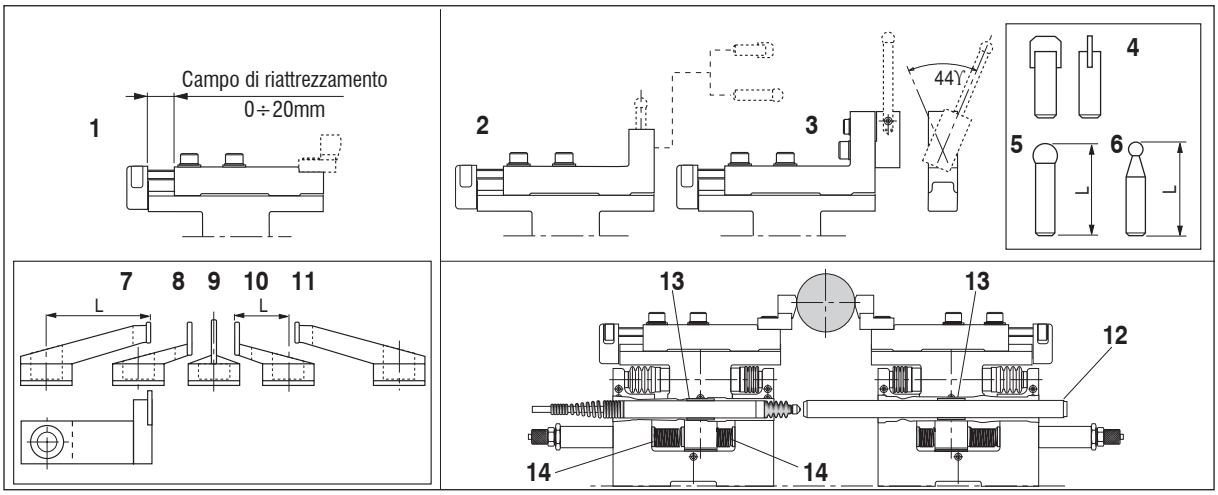

RIF.	DESCRIZIONE	CODICE D'ORDINE
1	Supporto per tastatore a coltello inzancato 7, 8, 9, 10, 11, filetto M4 [campo di riattrezzamento 0-20 mm (0-.79")]	2019883060
2	Supporto per tastatore a coltello semplice 4 o sferico 5, 6 [campo di riattrezzamento 0-20 mm (0-.79")]	2019883050
3	Supporto tastatore con rotazione laterale [campo di riattrezzamento 0-20 mm (0-.79")]	2019883550
4	Tastatore a coltello semplice	3391988325
5	Tastatore sferico L=20, diametro 5 mm	3391988301
	Tastatore sferico L=40, diametro 5 mm	3391988302
	Tastatore sferico L=60, diametro 5 mm	3391988303
6	Tastatore sferico L=20, diametro 3 mm	3391988310
	Tastatore sferico L=40, diametro 3 mm	3391988311
	Tastatore sferico L=60, diametro 3 mm	3391988312
7	Tastatore a coltello con inzancatura sinistra L=24 mm	3391988336
8	Tastatore a coltello con inzancatura sinistra L=12 mm	3391988335
9	Tastatore a coltello	3391988330
10	Tastatore a coltello con inzancatura destra L=12 mm	3391988337
11	Tastatore a coltello con inzancatura destra L=24 mm	3391988338
12	Asta di riscontro meccanica (Diametro esterno = 8 mm, L = 120 mm)	1119883071
13	Boccole di adattamento per teste a matita D=8 mm *	1019826001
	Boccole di adattamento per teste a matita D=3/8" *	1019883072
14	Molla 0.6 N (blu)	1019883035
	Molla 1 N (inox)	1019883030
	(Std). Molla 1.7 N (nero)	1019883034
	Molla 2 N (verde)	1019883031
	Molla 2.6 N (rosso)	1019883032
	Molla 4 N (giallo)	1019883036
Prolunghe e manuali	Prolunga cavo LVDT/HBT L = 2 m	6735932015
	Prolunga cavo LVDT/HBT L = 5 m	6735932016
	Prolunga cavo LVDT/HBT L = 10 m	6735932017
	Manuale di istruzione QBF/QBH100 **	D4340013X1
	Manuale di istruzione QB600 **	D4340014X1
	Manuale di istruzione QBF/QBH/DB/UB/Q1000 **	D4340064XF
Quick Set	Squadro di supporto L = 200 mm per diametri fino a 40 mm; con interfaccia per 2 Quick Block	3024017100
	Squadro di supporto L = 250 mm per diametri fino a 90 mm (senza interfaccia per Quick Block)	3024018100
	Interfaccia per 1 Quick Block per squadro di supporto L = 250 mm	2924018110

* da prevedersi sempre con QB600 e QB1000, per fissare la testa a matita o l'asta di riferimento
** X=I (Italiano), U (Inglese), D (Tedesco), F (Francese), E (Spagnolo).

La lista completa e aggiornata degli indirizzi è disponibile nel sito ufficiale Marposs

D6Q00603I0 - *Edizione 06/2018 - Specifiche soggette a modifiche. © Copyright 2018 MARPOSS S.p.A. (Italy) - Tutti i diritti riservati.*

MARPOSS, logo e altri nomi/segni, relativi a prodotti Marposs, citati o mostrati nel presente documento sono marchi registrati o marchi di Marposs negli Stati Uniti e in altri Paesi. Eventuali diritti di terzi su marchi o marchi registrati citati nel presente documento vengono riconosciuti ai rispettivi titolari.

Marposs ha un sistema integrato di Gestione Aziendale per la qualità, l'ambiente e la sicurezza, attestato dalle certificazioni ISO 9001, ISO 14001 e OHSAS 18001

Alcuni modelli della linea di prodotto o parti di essi, possono essere soggetti a restrizioni all'esportazione se esportati al di fuori del territorio dell'Unione europea o potrebbero comunque essere soggetti alle misure restrittive adottate dalle competenti autorità nazionali, sovranazionali o internazionali verso determinati paesi terzi.