M2WAVE

无线电子手动外径量仪

M2 Wave深受广大用户欢迎，可连接显示屏，充分避免使用中的电缆缠绕问题。
M2 Wave彻底解决了有关电缆的不便，例如长度限制、缠绕或电缆故障，操作员在测量期间的动作更自由，限制更少，同时无线版外径量仪的使用性能丝毫不亚于有线量仪。

Bluetooth®标识字和徽标由Bluetooth SIG Inc.所有，马波斯仅在许可证授权下使用这类标志。
其它商标或商品名为其各自所有者所有。

应用

M2 Wave电子比对测量仪拥有超高的精度，专用于外径尺寸检测。

M2 Wave包括标准外径量仪，且直接连接带有Bluetooth®发射器的特殊手柄和锂离子感应式可充电电池。按下手柄顶部的按钮，控制装置立即接收测量数据并实时显示测量值。使用同一个按钮可以保存数据，进行统计计算和控制高级循环或进行引导式测量操作。

M2 Wave测量精度高且易于操作，已成为汽车生产制造过程中不可或缺的测量工具，可在主轴承和滚针轴承上进行任何类型的测量操作（1至3个直径测量，椭圆度测量，圆柱度和锥度测量）。

M2 Wave特别适用于工业生产应用，以及不需要调整配置或维护，M2 Wave完美可靠量仪的称呼实至名归。

M2 Wave可与马波斯E9066™工控机和Merlin™嵌入式量仪计算机配合使用。

还可使用马波斯开发的通信软件，用其连接M2 Wave和商用电脑。

技术参数	
工件直径ø	从18至120 mm（从0.71"至4.72"）
宽度L	从98至200 mm（从3.86"至7.87"）
厚度S	从17.5至75 mm（从0.70"至2.95"）
外部测量段之间的最小距离D	5.4 mm（0.21"），2个截面 10.8 mm（0.43"），3个截面
测量力	从0.4至0.7 N（从1.41至2.47 oz）
重复精度（2.77 σ）	< MAX（公差的10%； 绝对极限1 µm - 0.000039"）
最小重量	2 Kg（4.4 lb）
无线传输距离	可达10 m（3.3 ft）
工作时间	36小时，连续
充电时间	5-6小时（2小时可达80%）
充电特性	可编程自动关机

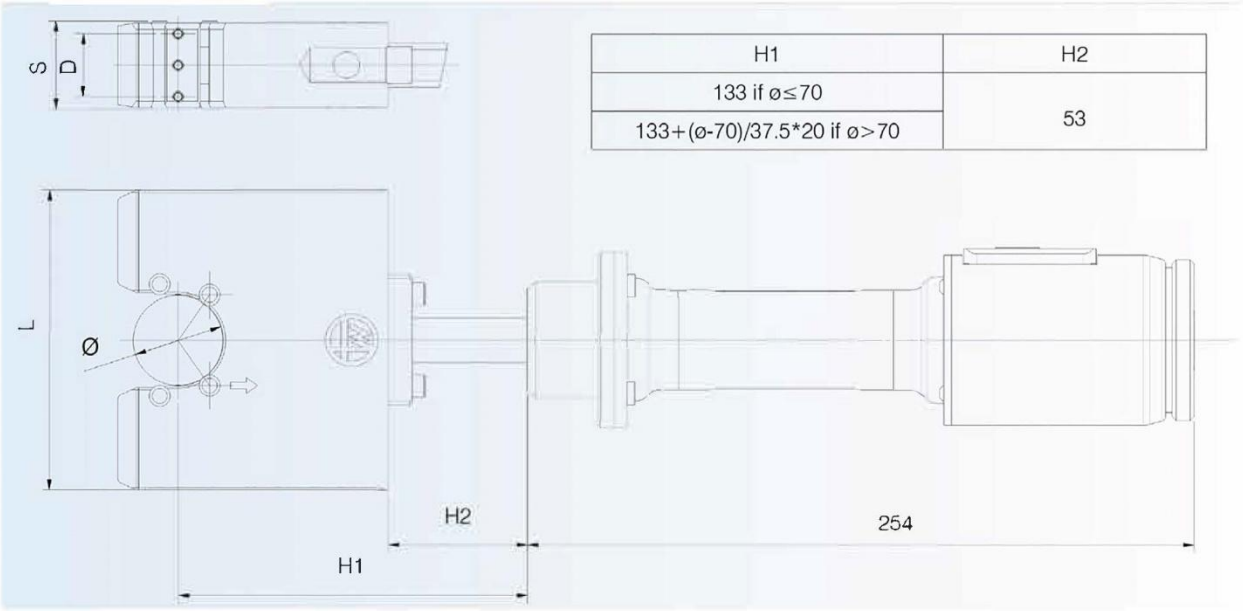

H1	H2
133 if ø≤70	53
133+(ø-70)/37.5*20 if ø>70	

请访问马波斯官网查询马波斯在全球的联系信息
D6M2WA00Z0 - 03/2019版本 - 技术规格可能有变更 © 2012-2019版权所有，马波斯（MARPOSS S.p.A.）（意大利）- 保留全部权利。
本样中出现的MARPOSS、徽标和马波斯的产品名及标志是马波斯公司在美国和其他国家的商标或注册商标。
在本样本中，如有任何第三方商标或注册商标，其权利均为各自所有者所有。
马波斯拥有覆盖全公司、完善的质量、环境和安全管理体系并已获得ISO 9001、ISO 14001和OHSAS 18001标准认证。

马波斯微官网

马波斯微信公众号