VA-3D MG

3-ACHS BESCHLEUNIGUNGS- UND GRAVITATIONSSENSOR

Eigenschaften

- Intelligenter 3-Achs-Sensor
- MEMS-Technologie
- Erfassung von Beschleunigungssignalen
- Abgestimmt auf den Anschluss an GEM**VM** Überwachungssysteme
- Typischer Einsatz für Maschinenspindeln und -achsen
- Schutzart IP67, kühlschmiermittelbeständig
- Temperaturkompensiert
- Kompakte Bauform
- Schnittstellen: IEPE und RS485
- Optionales Zubehör: Magnetfuß zur einfachen und schnellen Installation

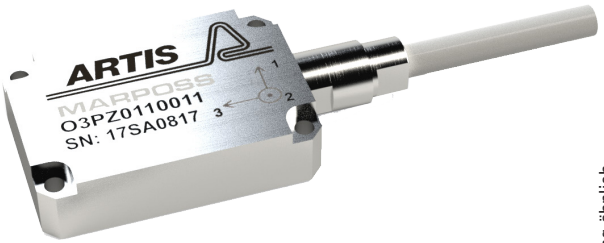

Abbildung ähnlich

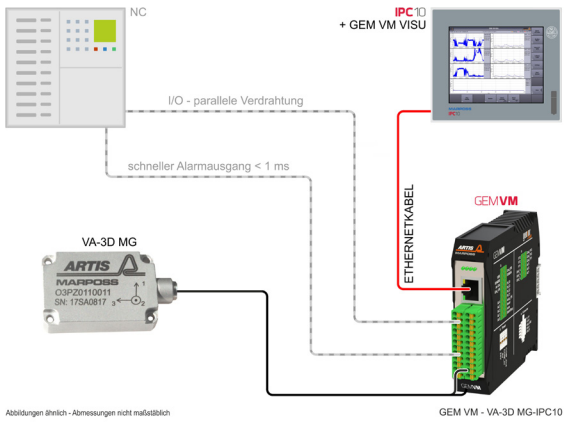

GEM VM - VA-3D MG-IPC10

Anwendungsbeispiel:
VA-3D MG Sensor an einem GEM**VM** Überwachungsmodul, Visualisierung über IPC-Bedienfeld (oder alternativ über Windows-basierte PCs oder Siemens 840D TCU (Linux))

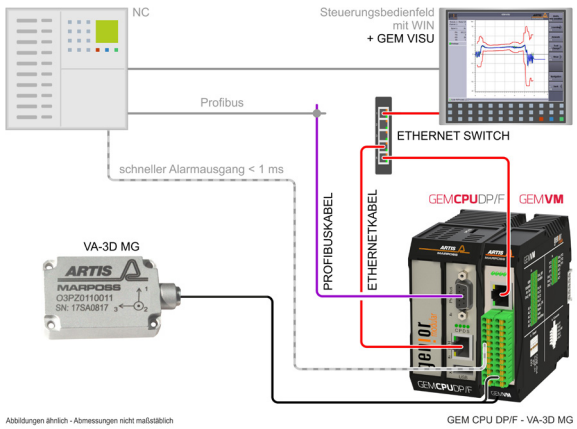

GEM CPU DP/F - VA-3D MG

Anwendungsbeispiel:
VA-3D MG Sensor mit GEM**VM** Schwingungs- und Beschleunigungsmessumformer und GENIOR MODULAR Werkzeug- und Prozessüberwachungssystem.

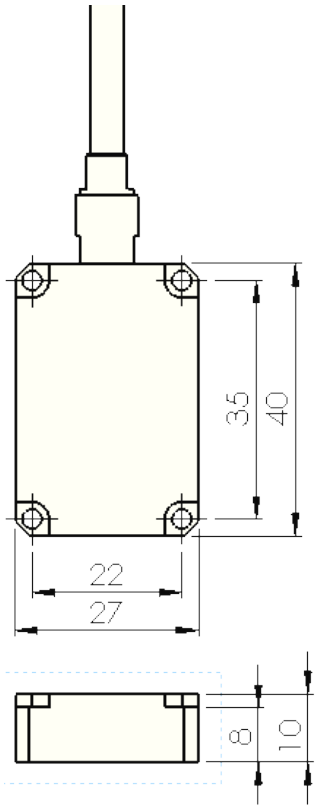

Anschlüsse

lila	Achse 1	Signal
weiß	Achse 1	GND
rot	Achse 2	Signal
schwarz	Achse 2	GND
grün	Achse 3	Signal
blau	Achse 3	GND
braun	Power	5 V DC
grau	Power	GND
gelb	+ RS485	
orange	- RS485	

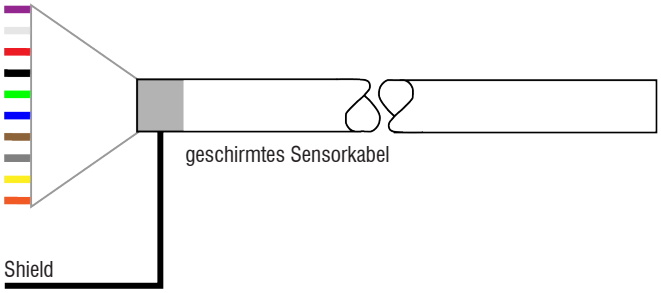

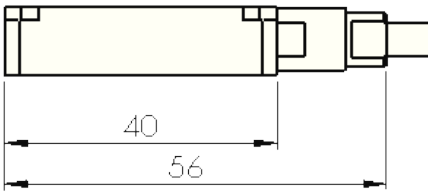

ARTIKELNUMMER	
CODE	O3PZ0110011

ALLGEMEINE DATEN	
ABMESSUNGEN	siehe Zeichnung
GEWICHT	0,06 kg
GEHÄUSEMATERIAL	AISI 303
SCHUTZART (NUR SENSOR MIT KABEL)	IP67 kühlschmiermittelbeständig
BETRIEBSTEMPERATUR	0 °C ... +60 °C
BEFESTIGUNG	Schraubverbindung, 4 x M2,5 >15 mm

ELEKTRISCHE EIGENSCHAFTEN	
SPANNUNGSVERSORGUNG	nach IEPE
RUHESPANNUNG	
EMPFINDLICHKEIT JE ACHSE	100 mV/g, (10,2 mV/m/s^2)
TOLERANZ	± 10 %

BESCHLEUNIGUNGS-EINGANG	IEPE-Standard (2 – 4 mAdc 18 – 24 Vdc)
MESSBEREICH JE ACHSE	± 8 g
FREQUENZBEREICH	0 Hz – 2,8 kHz Gravitation: 0 Hz – 10 Hz IEPE-Standard: 10 Hz – 2,8 kHz
RESONANZFREQUENZ	
MAX. BESCHLEUNIGUNG	
AUSGANGSIMPEDANZ	
KONFORMITÄT	CE, UKCA

PU-KABEL	
KABELTYP	geschirmte Leitung, schleppkettenfähig
KABELDURCHMESSER	5,3 mm
KABELLÄNGE	10 m
ADERNGRÖSSE	8 X 29 AWG / 2 x 26 AWG
BIEGERADIUS	7,5 x Kabeldurchmesser

Eine vollständige, aktuelle Liste der Anschriften erhalten Sie auf der offiziellen Marposs-Webseite

ODN6396DE04 – *Edition 01/2025 – Änderungen der Spezifikationen vorbehalten.*
© Copyright 2010-2025 MARPOSS S.p.A. (Italien) – Alle Rechte vorbehalten.

MARPOSS, und andere Namen und Zeichen der Marposs-Produkte, die im vorliegenden Dokument erwähnt oder gezeigt werden, sind eingetragene Marken oder Marken von Marposs in den USA und anderen Ländern. Die Rechte, soweit überhaupt vorhanden, von Dritten an Marken oder eingetragenen Marken, die in dieser Broschüre erwähnt sind, gehören dem jeweiligen Eigentümer.

Marposs verfügt über ein integriertes System für die Verwaltung von Qualität, Umweltschutz und Sicherheit gemäß den Normen ISO 9001, ISO 14001 und OHSAS 18001.

www.marposs.com

Neuste Version dieses Dokuments herunterladen